Hágalo Usted Mismo SOLUCIONES

¿CÓMO HACER?
UNA ALCANCÍA

Para ahorrar dinero de una forma práctica y entretenida nos podemos hacer una alcancía con forma de casa y con paredes de pizarrón, así podremos dibujar y calcular sobre ella.

Herramientas a utilizar

- Pistola para silicona caliente
- Cuchillo cartonero
- Regla 6"
- Brochas 1"
- Regla Redline 12"

Materiales a utilizar

- Caja de cartón corrugado
- Barra de silicona caliente
- Látex blanco Kolor
- Pintura negra para pizarra SKU 47113-5
- Tiza

PASOS A SEGUIR

1 Cortar el cartón

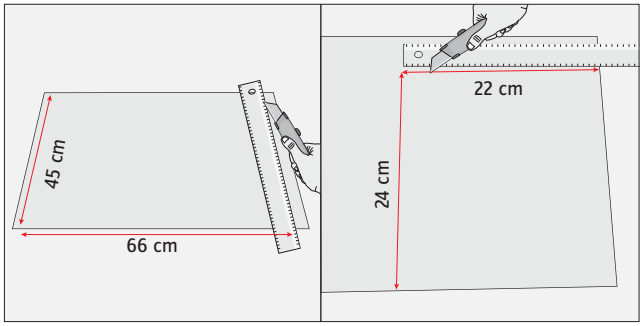

- Cortar con el cuchillo cartonero un trozo de cartón de 66 x 45 cm y otro de 22 x 24 cm. Hay que apoyarse de una regla metálica para dejar los dedos lejos del filo.

Cuchillo cartonero

Para usar un cuchillo cartonero hay que tomar muchas precauciones, como apoyarse de una regla metálica, y hacerlo en compañía de un adulto para no correr riesgo con el filo.

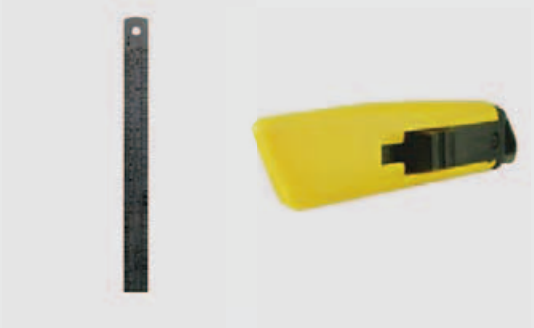

2 Formar una cruz

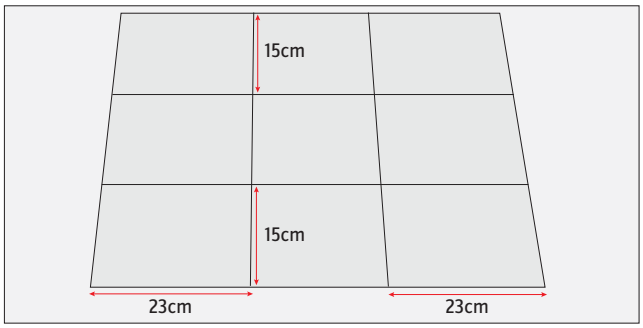

- En el trozo más grande de 66 x 45 cm hay que formar una cruz que después se plegará para formar la casa. A lo ancho del rectángulo trazar dos líneas verticales, a 23 cm de los bordes. Y 2 líneas horizontales a 15 cm también desde los bordes.

3 Formar la fachada

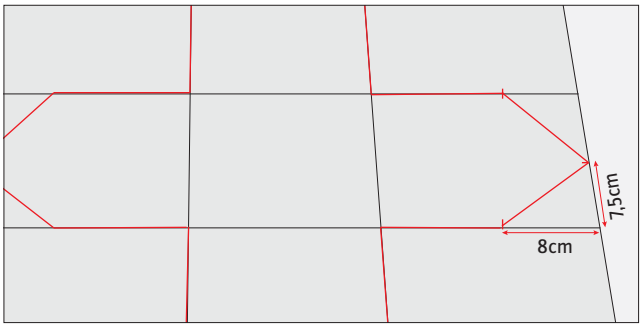

- Medir el centro de los brazos de la cruz, es decir 7,5 cm y trazar 1 línea diagonal hacia cada lado, hasta llegar a los 8 cm, así se formará un triángulo que será parte de la fachada.

4 Formar el techo

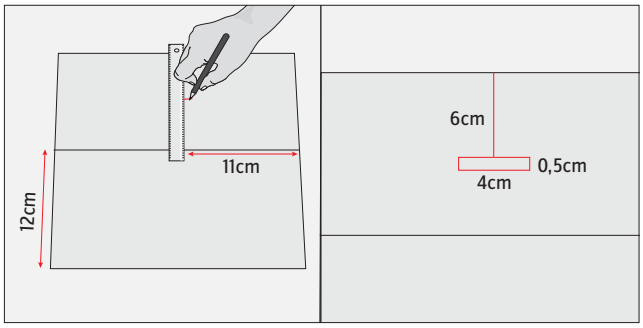

- En el trozo de cartón de 22 x 24 cm trazar una línea horizontal a los 12 cm, para dividir el rectángulo en 2.
- Después al centro de un borde, es decir a los 11 cm, hacer el calado por donde entrarán las monedas de la alcancía. Va a 6 cm desde el borde y mide 4x 1/2 cm.

5 Cortar las formas

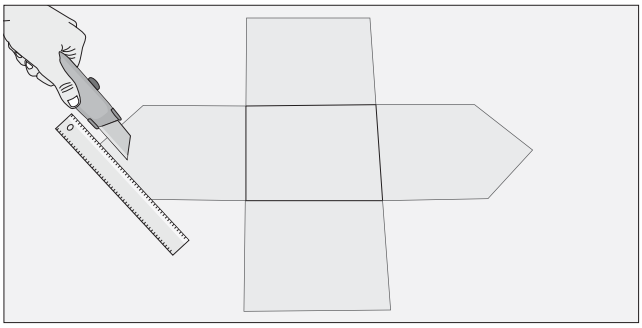

- Cortar con el cuchillo cartonero, apoyándose de una regla metálica para mantener los dedos lejos del filo.

6 Hacer los pliegues

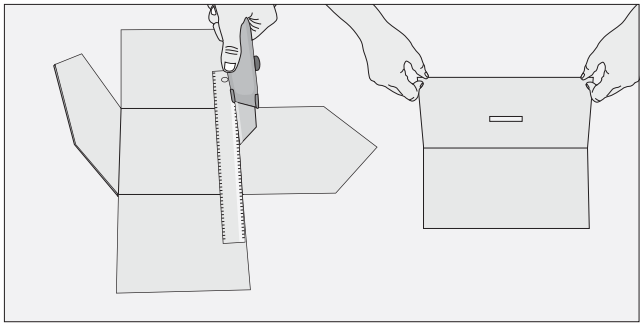

- Para armar las paredes de la casa se debe plegar la base, para eso hay que hacer un corte, sin romper el cartón por completo, sólo superficialmente, esto nos ayudará a que el cartón se doble. Lo mismo se hace sobre la línea central del techo.

Pistola y silicona caliente

La pistola caliente usa barras de silicona que se introducen en la herramienta, y al tocar su punta se van derritiendo para quedar líquida y poder actuar como adhesivo. Es un pegamento muy resistente para manualidades y trabajos de carpintería simple.

7 Pegar la casa

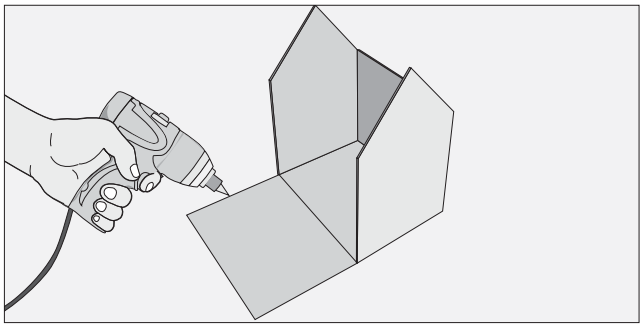

- Juntar las paredes de la casa plegada y pegarlas con silicona caliente. También hay que echar silicona por todo el borde de la casa para pegar el techo.

8 Aplicar color base

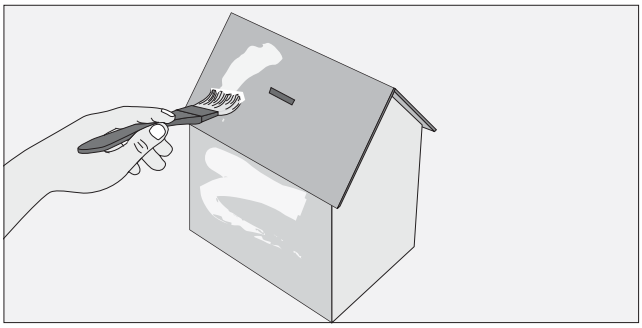

- Pintar con una capa de látex blanco para sellar el cartón. Dejar secar.

¿Cómo pintar el cartón?

Para que el cartón se pueda pintar sin cambiar los tonos y que los colores se noten bien, hay que primero aplicar una capa de látex blanco, y sobre él poner el color definitivo, ya sea pintura para pizarra u otra combinación elegida.

9 Pintar

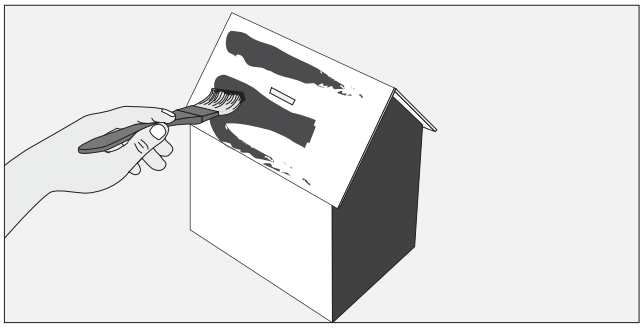

- Aplicar pintura negra de pizarra en todos los muros y techo de la casa. Dejar secar.

10 Decorar la casa

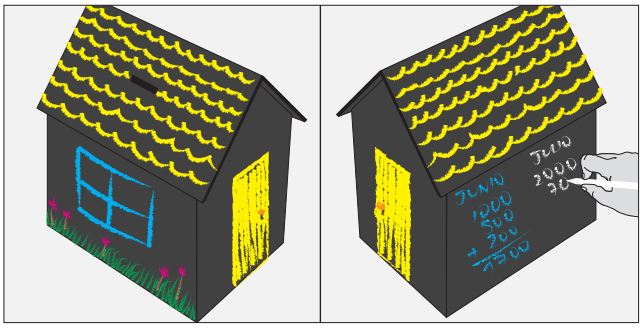

- Dibujar en la fachada una puerta y en los muros una ventana. Con diferentes colores de tiza pintar las cortinas y algunas flores. Finalmente, al techo hay que pintar unas tejas para imitar una casa colonial. Incluso se puede dejar un muro para hacer cálculos de cuánto dinero se ha juntado.